Calcula el coste de instalación de suelo flotante, el tiempo de realización y las cantidades de cada producto que tendrías que pedir para la siguiente habitación, sabiendo:

Caja de suelo: 9.90 €/m$^2$ cada caja contiene 2,84 m$^2$
Manta suelo: 14,28€ el rollo contiene 12 m$^2$
Rodapie: 7,79 €/ud Cada unidad es de 2,44 m, cada paquete contiene 4 ud
Coste de instalación: 20€/h Jornada laboral 8 h
Rendimientos:
Colocación de suelo: 30m$^2$/Jornada
Colocación de rodapies: 6m/h
Colocación manta: 40m$^2$/h

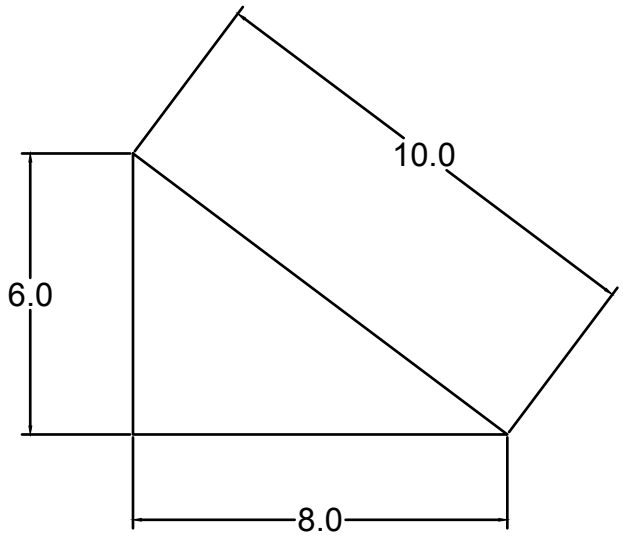

Calcula el coste de instalación de suelo flotante, el tiempo de realización y las cantidades de cada producto que tendrías que pedir para la siguiente habitación, sabiendo:

Caja de suelo: 9.90 €/m$^2$ cada caja contiene 2,84 m$^2$
Manta suelo: 14,28€ el rollo contiene 12 m$^2$
Rodapie: 7,79 €/ud Cada unidad es de 2,44 m, cada paquete contiene 4 ud
Coste de instalación: 20€/h Jornada laboral 8 h
Rendimientos:
Colocación de suelo: 30m$^2$/Jornada
Colocación de rodapies: 6m/h
Colocación manta: 40m$^2$/h

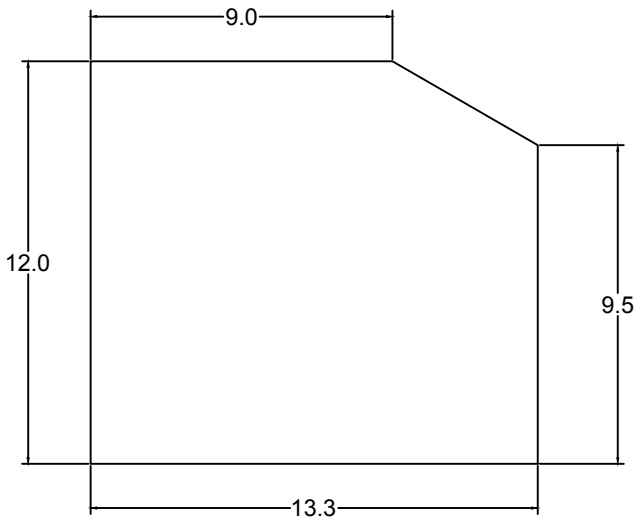

Calcula el coste de instalación de techo de friso de pino, el tiempo de realización y las cantidades de cada producto que tendrías que pedir para la siguiente habitación, sabiendo:
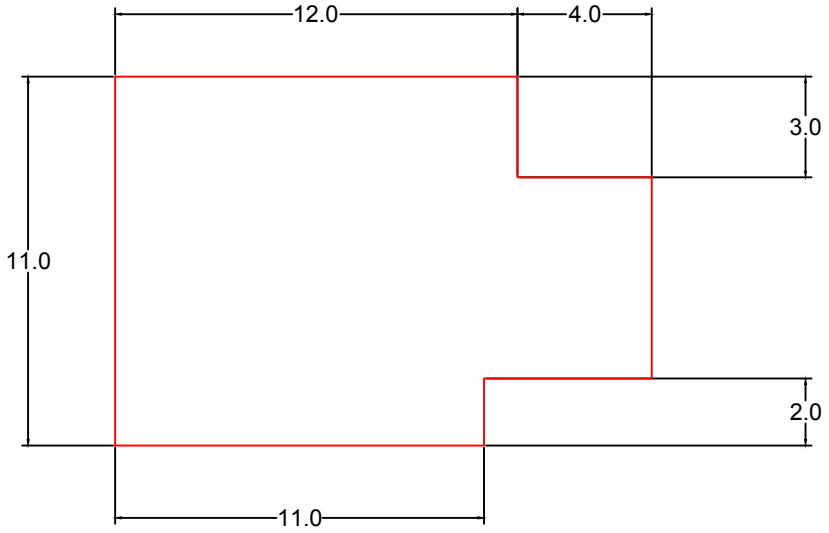
Friso Pino Natural: 14 €/m$^2$ cada paquete contiene 10 lamas de 95mm de ancho y 3m de largo
Rastrel de pino de 3m de largo, 3cm de ancho por 3 cm de grueso. El rastrel se colocará a una distancia máxima de 1 m
Coste de instalación: 30€/h Jornada laboral 8 h
Rendimientos:
Colocación de rastrel: 30/Jornada
Colocación de techo: 30 m$^2$/h